ДОГОВОР № 41
на отпуск тепловой энергии

село Кыштовка
Новосибирской области «11» 02 2019 г.

Общество с ограниченной ответственностью «Управляющая компания «Союз», именуемое в дальнейшем «Поставщик», в лице директора Рящикова Василия Михайловича, действующего на основании Устава с одной стороны, и **Муниципальное казенное учреждение Социально-культурный центр Сергеевского сельсовета Кыштовского района Новосибирской области,,** именуемое в дальнейшем «Потребитель», в лице директора Синицыной Людмилы Викторовны, действующей на основании Устава с другой стороны, вместе именуемые Стороны, заключили настоящий договор руководствуясь п. 8 ч. 1 ст. 93 Федеральным законом от 05.04.2013 № 44-ФЗ «О контрактной системе в сфере закупок товаров, работ, услуг для обеспечения государственных и муниципальных нужд», о нижеследующем:
ИКЗ 193543000039354300100100010023530244

1. ПРЕДМЕТ ДОГОВОРА

1.1. «Поставщик» обязуется подавать «Потребителю» через присоединенную сеть тепловую энергию на отопление зданий и помещений, расположенных по адресу: **632273, Новосибирская область, Кыштовский район, с. Сергеевка, ул. Центральная, д.29,** а Потребитель обязуется оплачивать принятую тепловую энергию, а также соблюдать предусмотренный договором режим ее потребления, обеспечивать безопасность эксплуатации находящихся в его ведении тепловых сетей и исправность используемых им приборов и оборудования, связанных с потреблением тепловой энергии.
1.2. Граница ответственности за состояние и обслуживание тепловых сетей устанавливается двухсторонним актом разграничения балансовой принадлежности тепловых сетей (эксплуатационной ответственности сторон) (приложение № 2).
1.3. «Поставщик» и «Потребитель» при отпуске тепловой энергии и ее потреблении, а также при взаимных расчетах обязуются руководствоваться настоящим договором, нормами гражданского законодательства РФ, Постановлением Правительства РФ от 18.11.2013 № 1034 «О коммерческом учете тепловой энергии, теплоносителя», Правилами технической эксплуатации тепловых энергоустановок, утвержденными приказом Министерства энергетики РФ от 24.03.2003 г. № 115, Приказом Министерства строительства и жилищно-коммунального хозяйства РФ от 17 марта 2014 г. N 99/пр "Об утверждении Методики осуществления коммерческого учета тепловой энергии, теплоносителя", и иными специальными нормативными актами, регулирующими правоотношения в сфере теплоснабжения.

2. ТЕХНИЧЕСКИЕ ХАРАКТЕРИСТИКИ ТЕПЛОИСИОЛЬЗУЮЩИХ УСТАНОВОК ПОТРЕБИТЕЛЯ И УЧЕТ ТЕПЛОВОЙ ЭНЕРГИИ И ТЕПЛОНОСИТЕЛЯ

2.1. Технические характеристики теплоиспользующих установок Потребителя определяются проектом на их присоединение к сетям Поставщика.
2.2. Учет отпущенной Поставщиком и потребленной Потребителем тепловой энергии осуществляется расчетным путём исходя из распределения тепловых нагрузок (Приложение № 1).

3. ПРАВА И ОБЯЗАННОСТИ СТОРОН

3.1. «Поставщик» обязуется:
3.1.1. Поставлять тепловую энергию Потребителю в течение всего отопительного сезона.

3.1.2. Поддерживать в точке подачи тепловой энергии Потребителю параметры качества тепловой энергии.

3.1.3. При проведении плановых работ по ремонту тепловых сетей предупреждать Потребителя о сроках начала и продолжительности отключения (ограничения) теплоснабжения Потребителя не менее чем за 7 суток.

3.1.4. Уведомлять Потребителя о причинах, начале и сроках перерывов в поставке тепловой энергии.

3.1.5. Содержать сети до границы раздела балансовой принадлежности в состоянии, обеспечивающем надежное теплоснабжение Потребителя, обеспечить безопасную эксплуатацию сетей, исправность и сохранность приборов и оборудования, связанных с передачей тепловой энергии, находящихся на обслуживании Поставщика.

3.2. «Поставщик» имеет право:

3.2.1. Вводить ограничение или прекращение подачи (потребления) тепловой энергии Потребителю при возникновении или угрозе возникновения аварии или нарушении в работе систем энергоснабжения.

3.2.2. Прекращать полностью или частично подачу Потребителю тепловой энергии с предварительным уведомлением Потребителя за 10 дней до предполагаемой даты прекращения подачи тепловой энергии (в случаях, предусмотренных законом):

- за потребление тепловой энергии без надлежащего оформления тепловой нагрузки в настоящем Договоре;
- за нарушение установленных Договором режимов энергопотребления;
- за неудовлетворительное техническое состояние тепловых установок Потребителя, удостоверенное органом Ростехнадзора;
- за недопуск представителя Поставщика к теплоиспользующим установкам Потребителя и за снятие (повреждение) пломб с оборудования, установленных Поставщиком;
- за нарушение сроков и порядка оплаты поставляемой (потребляемой) тепловой энергии и теплоносителя, установленных настоящим Договором;
- в случае несообщения Потребителем в установленный настоящим Договором срок Поставщику о своей ликвидации (реорганизации) или отчуждении объектов Потребителя;
- в иных случаях, предусмотренных действующим законодательством РФ.

3.2.3. Требовать беспрепятственного доступа (с предварительным уведомлением и получением согласия Потребителя) к теплоиспользующему оборудованию, необходимой технической и оперативной документации Потребителя для:

- контроля за соблюдением установленных режимов и согласованных объемов энергопотребления - в рабочее время суток;
- проведение замеров по определению качества тепловой энергии - в рабочее время суток;
- проведение проверок теплоиспользующих установок, присоединенных к сети Потребителя - в рабочее время суток;
- проведение мероприятий по прекращению (ограничению) подачи (потребления) тепловой энергии в связи с нарушением Потребителя условий Договора - в рабочее время суток;
- проведения проверки установленных режимов теплопотребления в нештатных ситуациях - в любое время суток.

3.2.4. Выдавать технические условия на установку узла учета тепловой энергии и теплоносителя, на присоединение дополнительной нагрузки, реконструкцию оборудования.

3.2.5. Осуществлять допуск в эксплуатацию узла учета, установленного у Потребителя по согласованному Поставщиком проекту, и пломбирование приборов учета с составлением двухстороннего акта.

3.2.6. Отключать и опломбировать самовольно присоединенную к тепловым сетям Поставщика теплопотребляющую энергоустановку Потребителя; предъявлять к Потребителю претензии и применять санкции, установленные действующим законодательством, а также соглашением сторон.

3.3. «Потребитель» обязуется:

3.3.1. Надлежащим образом производить оплату потребленной тепловой энергии с соблюдением сроков, размера и порядка оплаты, установленных настоящим Договором.

3.3.2. В трехдневный срок уведомлять Поставщика об изменениях юридического адреса или адреса для переписки, банковских реквизитов, наименования, ведомственной принадлежности и других реквизитов, влияющих на надлежащее исполнение Договора.

3.3.3. Обеспечивать беспрепятственный доступ (при предварительном уведомлении и согласии Потребителя) представителей Поставщика к теплопотребляющим установкам.

3.3.4. Немедленно уведомлять Поставщика:

- о нарушениях целостности пломб, схем и неисправностях;
- об авариях и нарушениях, возникающих в системах теплоснабжения Потребителя.

3.3.5. Поддерживать технически безопасное состояние своих тепловых сетей и теплоустановок в соответствии с требованиями действующих нормативных актов и технических документов. Нести ответственность за техническое состояние, технику безопасности и эксплуатацию находящихся в его ведении теплоустановок в соответствии с требованиями действующих нормативных актов и технических документов.

3.3.6. Соблюдать установленный режим теплопотребления, не допускать увеличения расхода теплоносителя, связанного с утечкой сетевой воды, а также немедленно сообщать Поставщику об авариях, пожарах и иных нарушениях, возникающих при эксплуатации систем теплоснабжения, узла учета и тепловой автоматики.

3.3.7. Не превышать температуру обратной воды, возвращаемой в тепловую сеть, на границе раздела с Поставщиком более чем на + 5% согласно теплового графика.

3.3.8. Принимать и оплачивать подаваемую Поставщиком тепловую энергию.

3.4. Потребитель имеет право:

3.4.1. Требовать в случаях перерывов энергоснабжения по вине Поставщика возмещения реального причиненного ущерба, за исключением случаев, предусмотренных п.3.2 настоящего Договора.

3.4.2. Привлекать третьих лиц (в том числе Поставщика) для обслуживания сетей, проходящих от границы эксплуатационной ответственности до места установки узла учета.

3.4.3. Осуществлять контроль за качеством теплоносителя, подаваемой из тепловой сети на теплопотребляющие энергоустановки.

4. ОСОБЫЕ УСЛОВИЯ

4.1. При обнаружении расточительства тепловой энергии и теплоносителя, хищении, иных нарушений условий настоящего Договора, срыв пломбы, установленной на дроссельной шайбе, системе открытого водоразбора и сброса дроссельной шайбы, а также обнаружении у Потребителя водоразборных кранов на нагревательных приборах - Потребитель компенсирует Поставщику причиненные убытки.

Порядок расчета убытков Исполнителя производится по формуле: количество дней (с начала отопительного сезона до момента обнаружения несанкционированной врезки) х 6 (среднее время потребления из отопительной системы) х часовой расход воды из водоразборного крана : 0,65 (коэффициент перевода куб.м. в Гкал.) (по СНиП 2.04.01.-85).

Возмещение ущерба не освобождает Потребителя от обязанности устранить допущенные нарушения.

4.2. При снижении договорных нагрузок тепло потребляющих установок или полном их исключении по инициативе Поставщика, а также по инициативе Потребителя, аннулируются технические условия на присоединение потребителей, а повторное их подключение к тепловым сетям производится на общих основаниях выдачи технических условий: с учетом оплаты за одну Гкал присоединенной нагрузки.

4.3. Поставщик не несет ответственности перед Потребителем за последствия при снижении параметров теплоносителя и недоотпуск тепловой энергии, вызванные обстоятельствами, не зависящими от Поставщика, в том числе:

- отклонениями от проектных норм и правил сверх допустимых пределов (температурные отклонения, ветровые нагрузки и другие обстоятельства, имеющие признаки непреодолимости и причинно обусловившие неисполнение обязательств);
- неправильными действиями персонала Потребителя или посторонних лиц, повлекших повреждение теплопроводов, запорной арматуры, радиаторов и т.п. за границей балансовой принадлежности (эксплуатационной ответственности);
- постановлениями или распоряжениями государственных органов, органов местного самоуправления;
- несвоевременной оплатой услуг Поставщику;
- неисполнением (ненадлежащим исполнением) Потребителем условий настоящего контракта.

4.4. Поставщик несет ответственность за поставку тепловой энергии до границы эксплуатационной ответственности (балансовой принадлежности). Граница ответственности (балансовой принадлежности) указана между Сторонами в Приложении № 2.

5. ПОРЯДОК РАСЧЕТОВ

5.1. Расчет стоимости тепловой энергии, потребленной Потребителем, производится по тарифам, установленным в соответствии с законодательством РФ, исходя из договорной величины теплопотребления 101,74 Гкал в год.

5.2. Цена договора составляет 367521,54 руб., и включает в себя НДС 20 % в сумме 61253,59 руб.

5.3. Изменение тарифов на тепловую энергию в период действия настоящего Договора не требует его переоформления. Величина тарифов и цен доводится до Потребителя через уведомление.

5.4. Расчетным периодом считается календарный месяц.

5.5. Оплата за получаемую тепловую энергию по настоящему Договору, производится Потребителем в следующем порядке: сумма платы за потребленную тепловую энергию в расчетом месяце вносится до последнего числа расчетного месяца.

5.6. Днем оплаты считается день поступления денежных средств на счет, указанный Поставщиком.

5.7. Поставщик предъявляет Потребителю счет и акт оказанных услуг.

6. ОБСТОЯТЕЛЬСТВА НЕПРЕОДОЛИМОЙ СИЛЫ (ФОРС-МАЖОР)

6.1. Ни одна из сторон Договора не несет ответственности за неисполнение (ненадлежащее исполнение) условий настоящего контракта при наступлении обстоятельств, которые ни одна из сторон не могла ни предвидеть и (или) предотвратить - обстоятельств непреодолимой силы, к которым, в том числе относятся: пожар, стихийные бедствия, принятие нормативных, правовых актов государственных органов, органов местного самоуправления и т.п.

6.2. При наступлении обстоятельств, указанных в п. 6.1 Договора, каждая из сторон обязана уведомить об их наступлении и их влиянии на исполнение обязательств по настоящему контракту другую сторону в течение 5 дней.

6.3. Факт наступления обстоятельств непреодолимой силы подтверждается соответствующими документами.

7. ЗАКЛЮЧИТЕЛЬНЫЕ ПОЛОЖЕНИЯ

7.1. Настоящий Договор вступает в силу с момента подписания и действует по 31 декабря 2019 года. Действие Договора распространяется на правоотношения, возникшие с 01 января 2019 года.

7.2. Все споры по настоящему Договору разрешаются путем переговоров, а при не достижении согласия передаются на рассмотрение Арбитражного суда Новосибирской области.

7.3. Любые изменения и дополнения к настоящему Договору имеют силу только в том случае, если они оформлены дополнительным соглашением к Договору и подписаны обеими сторонами.

7.5. Данный Договор составлен в двух экземплярах, один из которых находится у «Поставщика», другой - у «Потребителя». Оба экземпляра имеют равную юридическую силу.

7.6. Настоящий Договор состоит из основного текста и приложений к контракту № 1, № 2.

Приложение № 1 - Расчет годового потребления тепла.

Приложение № 2 -Акт разграничения эксплуатационной ответственности сторон.

8. ЮРИДИЧЕСКИЕ АДРЕСА И БАНКОВСКИЕ РЕКВИЗИТЫ СТОРОН

ПОСТАВЩИК

Общество с ограниченной ответственностью «Управляющая компания «Союз» (ООО «УК Союз»)
Адрес: 632080, Новосибирская область, Северный район, с. Северное, ул. Ленина, д.10
ИНН/КПП 5435111795/543501001
р/с 40702810600020000443
к/с 30101810750045004711
БИК 045004711
Куйбышевский филиал АКБ «Ланта-банк» (АО) г. Куйбышев

Директор ООО «УК «Союз»

_____ В.М. Рящиков

М.П.

ПОТРЕБИТЕЛЬ

Муниципальное казенное учреждение Социально-культурный центр Сергеевского сельсовета Кыштовского района Новосибирской области
632273, Новосибирская область, Кыштовский район, с. Сергеевка, ул. Центральная, д.29
ИНН 5430000393 КПП 543001001 БИК 045004001
р/с 40204810400000000272 Сибирское ГУ Банка России г. Новосибирск

Директор МКУ СКЦ Сергеевского сельсовета

Синицына Л.В. Синицына

М.П.

Приложение № 1
к договору № 41 от 11.02.2019г

Расчет годового потребления тепла

	Гкал	тариф	сумма	20 % ндс	Итого
январь	8,48	2830,70	24004,34	4800,87	28805,21
февраль	8,48	2830,70	24004,34	4800,87	28805,21
март	8,48	2830,70	24004,34	4800,87	28805,21
апрель	8,48	2830,70	24004,34	4800,87	28805,21
май	8,48	2830,70	24004,34	4800,87	28805,21
июнь	8,48	2830,70	24004,34	4800,87	28805,21
июль	8,48	3189,97	27050,95	5410,19	32461,14
август	8,48	3189,97	27050,95	5410,19	32461,14
сентябрь	8,48	3189,97	27050,95	5410,19	32461,14
октябрь	8,48	3189,97	27050,95	5410,19	32461,14
ноябрь	8,48	3189,97	27050,95	5410,19	32461,14
декабрь	8,46	3189,97	26987,16	5397,42	32384,58
Итого	**101,74**		306267,95	61253,59	**367521,54**

ПОСТАВЩИК

Директор ООО «УК «Союз»

_____ В.М. Рящиков

м.п.

ПОТРЕБИТЕЛЬ

Директор МКУ СКЦ Сергеевского сельсовета

Синицына Л.В. Синицына

м.п.

Приложение № 2
к договору на отпуск тепловой энергии
От 11.02 2019г. № 41

АКТ
разграничения балансовой принадлежности тепловых сетей
и эксплуатационной ответственности сторон

Общество с ограниченной ответственностью «Управляющая компания «Союз», именуемое в дальнейшем «Поставщик», в лице директора Рящикова Василия Михайловича, действующего на основании Устава с одной стороны, и **Муниципальное казенное учреждение Социально-культурный центр Сергеевского сельсовета Кыштовского района Новосибирской области,** именуемое в дальнейшем «Потребитель», в лице директора Синицыной Людмилы Викторовны, действующей на основании Устава с другой стороны, вместе именуемые Стороны, составили настоящий акт о том, что на объекте, указанном в п. 1.1 договора

- тепловые сети в точке подключения находится на обслуживании ООО «УК «Союз», несущей ответственность за их эксплуатационное состояние;
- устройства и сооружения для присоединения «Потребителя» к наружной сети находятся на балансе «Потребителя», несущего ответственность за их эксплуатационное состояние.

Границы балансовой и эксплуатационной ответственности сторон установлены по запорной арматуре на теплотрассе, указаны на изображенной в настоящем акте схеме подключения к тепловым сетям.

Схема разграничения балансовой принадлежности и эксплуатационной ответственности сетей теплоснабжения

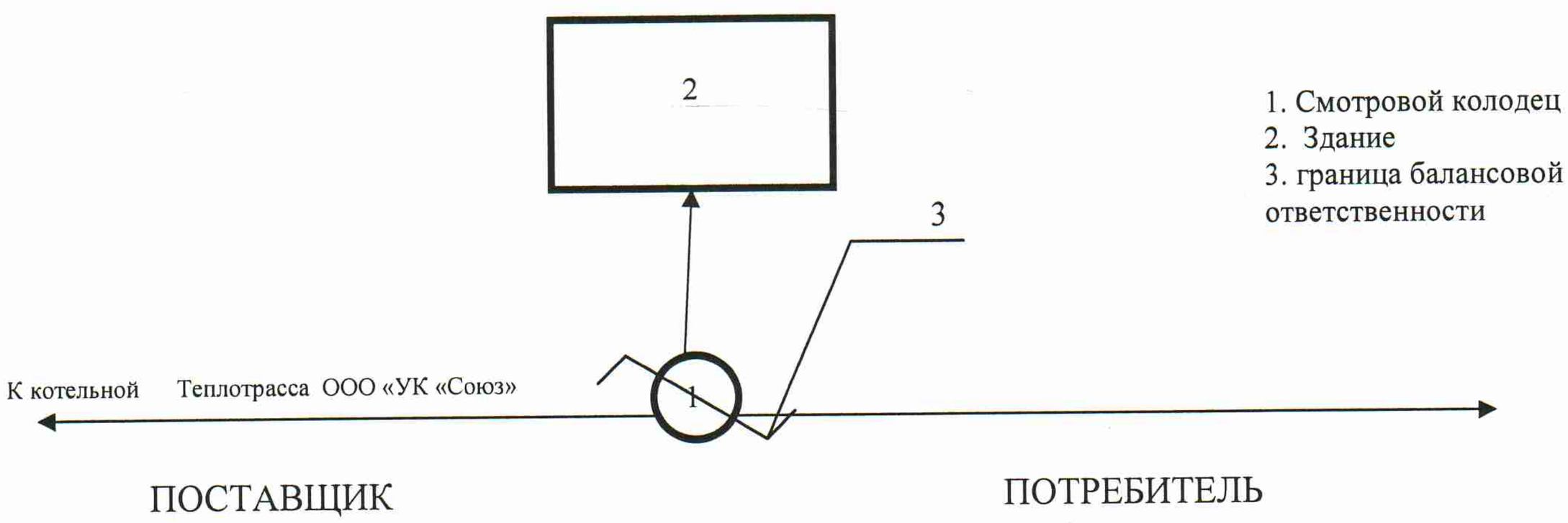

1. Смотровой колодец
2. Здание
3. граница балансовой ответственности

Директор ООО «УК «Союз»

_____ В.М. Рящиков

М.П.

Директор МКУ СКЦ Сергеевского сельсовета

Синицына Л.В. Синицына

м.п

Муниципальное казенное учреждение «Социально-культурный центр Сергеевского сельсовета»Кыштовского района Новосибирской области

От 01.12. 2018г Приказ № 2к

О назначении лиц ,ответственных за обеспечение охраны труда.

В целях обеспечения безопасных условий в процессе трудовой деятельности и охраны труда на рабочих местах в МКУ СКЦ Сергеевского сельсовета в соответствии с требованиями главы 34 Трудового кодекса Российской Федерации

Приказываю:

1.Ответственность за организацию работ по охране труда в МКУ СКЦ Сергеевского сельсовета в целом ,осуществлению контроля за выполнением мероприятий по обеспечению безопасных условий труда, проведение вводного инструктажа по охране труда для вновь поступивших работников возложить на директора Синицыну Людмилу Викторовну.

2.Ответственному лицу за обеспечение безопасных условий и охраны труда в своей работе руководствоваться требованиями должностных инструкций и государственных нормативных документов в области безопасности и охраны труда.

Директор : Л.В.Синицына

Новосибирской области * Муниципальное казенное учреждение «Социально-культурный центр Сергеевского сельсовета» * Кыштовского района

Муниципальное казенное
учреждение «Социально-культурный
Центр Сергеевского сельсовета»
НСО,632273 Тел /факс 8 383 71 31-130
Кыштовский район
с.Сергеевка
Ул.Центральная 27
ИНН 5430000393 КПП 543001001
№ 3 от 17.06.2019г
На № 36-2019 от 13.06.2019г

Прокуратура Новосибирской области
Прокурору района старшему советнику
юстиции Пирожкову Е.Н.

На ваше требование в порядке ст.6 и 22 ФЗ «О прокуратуре Российской Федерации» предоставляю следующую информацию.

1. В МКУ СКЦ Сергеевского сельсовета штат составляет 7 человек.
2. С ООО УК «Союз» заключен договор на теплоснабжение 2019г, по договору № 41 от 11.02.2019г(договор прилагается).

Приложение: 1 - копия приказа о назначении ответственного за технику безопасности.

2 – Копия журнала о проведении инструктажа.

Директор: Л.В.Синицына

Новосибирской области * Муниципальное казенное учреждение «Социально-культурный центр Сергеевского сельсовета» * Кыштовского района

Муниципальное казенное учреждение
«Социально-культурный центр Сергеевского сельсовета»
(наименование организации)

ЖУРНАЛ
регистрации инструктажа на рабочем месте

Начат 25 декабря 2016 г.

Окончен _____ 20 г.

Примечание: Если в структуре организации несколько производственных подразделений, то Журнал регистрации инструктажа на рабочем месте оформляется и ведется в каждом подразделении.

Дата	Фамилия, имя, отчество инструктируемого	Год рождения	Должность, профессия инструктируемого
1	2	3	4
6.03.2018г	Земляцева Т.П	14.09.1964г	уборщица
			Повторный инс
25.12.2018г	Агафуров Н.М	5.02.1961г	аккомпаниатор
25.12.2018г	Беркис В.А	15.03.1957г	заведующий
25.12.2018г	Киселёва Т.В	28.04.1982г	культорганизатор (уборщи
25.12.2018г	Мансурова Ф.Т	31.12.1981г	культорганизатор
25.12.2018г	Михайлова О.Т	22.05.1975г	библиотекарь
25.12.2018г	Пеленогина Н.С	12.11.1964г	бухгалтер
25.12.2018г	Нитевская И.В		уборщица
25.12.2018г	Земляцева Т.П.	14.09.1964г	уборщица
			Повторный инструктаж
5.03.2019г	Агафуров Н.М.	5.02.1961г	аккомпаниатор
	Беркис В.А.	15.03.1957г	заведующий
	Киселёва Т.В.	28.04.1982г	культорганизатор (уборщи
	Мансурова Ф.Т	31.12.1981г	культорганизатор (уборщи
	Пеленогина Н.С.	12.11.1964г	бухгалтер
	Земляцева Т.П.	14.09.1964г	уборщица

Наименование структурного подразделения (рабочего места), в которое направляется инструктируемый	Фамилия, инициалы, должность инструктирующего	Подпись инструкти-рующего	Подпись инструктируе-мого
5	6	7	8
Альменевский с/к.	Синицына Л.В. директор		
Инструкция	№ 2		
Сергеевский СДК	Синицына Л.В. директор		
Сергеевский СДК	Синицына Л.В. директор		
Воскресенский с/к.	Синицына Л.В. директор		
Альменевский с/к	Синицына Л.В. директор		
Сергеевская библиотека	Синицына Л.В. директор		Михайлова
МКУ СКУ	Синицына Л.В. директор		Стряпчина
Сергеевский СДК.	Синицына Л.В. директор		
Альменевский с/к	Синицына Л.В. директор		
Инструкция № 2			
Сергеевский СДК.	Синицына Л.В. директор		
Сергеевский СДК.	Синицына Л.В. директор		
Воскресенский СДК.	Синицына Л.В. директор		
Альменевский с/к Сергеевский СДК.	Синицына Л.В. директор		
МКУ СКУ	Синицына Л.В. директор		Стряпчина
Альменевский с/к	Синицына Л.В. директор		

Муниципальное казенное учреждение
«Социально-культурный центр Сергиевского сельсовета»
(наименование организации)

Журнал
регистрации вводного инструктажа

Начат 25 декабря 2016 г.

Окончен _____ 20 г.

Дата	Фамилия, имя, отчество инструктируемого	Год рождения	Должность, профессия инструктируемого
1	2	3	4
25.12.16г	Агафуров Н.М.	05.02.1961г	аккомпаниатор
25.12.2016г	Беркис В.А	15.03.1957г	заведующий
25.12.2016г	Киселёва Т.В	28.04.1982г	уборщица, культорганизатор
25.12.2016г	Максурова Ф.Г.	31.12.1981г	культорганизатор
25.12.2016г	Михайлова О.Г	22.05.1975г	библиотекарь
25.12.2016г	Перегноченка Н.С.	12.11.1964г	бухгалтер
25.12.2016г	Жителевская Н.С.		уборщица
25.12.2016г	Чернышева Т.Т.	14.09.1964г	уборщица

Наименование структурного подразделения (рабочего места), в которое направляется инструктируемый	Фамилия, инициалы, должность инструктирующего	Подпись инструкти-рующего	Подпись инструктируе-мого
5	6	7	8
Сергеевский СДК	Синицына Л.В директор		
Сергеевский СДК	Синицына Л.В директор		
Воскресенский с/к	Синицына Л.В директор		
Альменевский с/к	Синицына Л.В директор		
Сергеевская библиот.	Синицына Л.В. директор		Михайлова
МКУ СКУ	Синицына Л.В директор		Черноочка
Сергеевский СДК	Синицына Л.В директор		
Альменевский с/к	Синицына Л.В. директор		